Codice	Range
VMDC20A1	0-30 bar
VMDC20B1	20-100bar
VMDC20C1	50-200bar
VMDC20D1	150-350bar

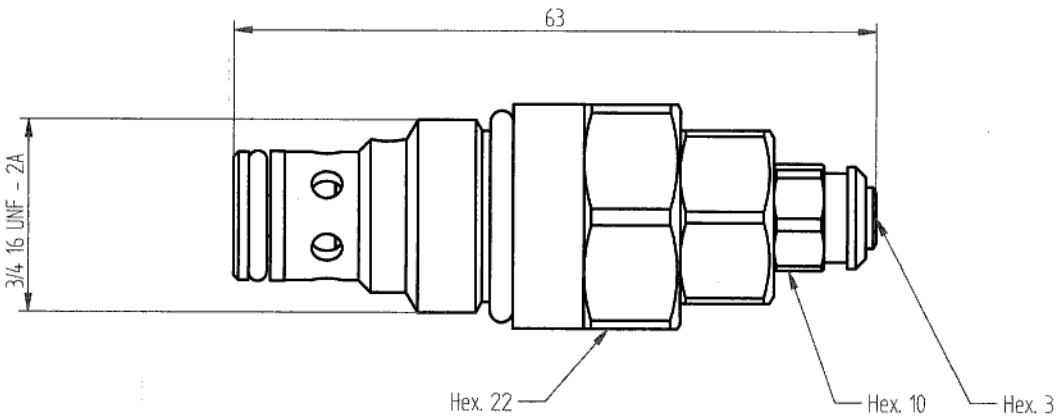

Rugosita' delle superfici in Ra : um

03			
02			
01			
IR	MODIFICHE	FIR	DATA

Materiale	UNI	Hydronit s.r.l. via Pastrengo 62 Varedo (MB) Italy	Tratt. termico UNI
Dimensioni	UNI		Tratt. superficiale UNI
Stato	UNI		
FIRMA	DATA		Durezza
Disegnato L. Cortese	06/03/2015		Denominazione
Controllato W. Dia	06/03/2015		
Approvato		Smussi non quotati: Sm 0,2x45° Raggi non quotati: 0,4 max	Codice VMDC20 — IR 00
Scala 1 : 4	Gruppo	Tolleranze per dimensioni lineari, angolari e tolleranze geometriche prive di indicazione di tolleranza specifica: UNI EN 22768-2:1996 - mK	
Varedo (MB) - Italy		Filettature: Metrica 6H 6g; Gas H A; A.S.A. 2B 2A	Documento riservato a termini di legge